楼宇对讲联网系统

直按式门口主机专用芯片 BPC0935 说明书

BPC0935 是 BPC0933 的升级版，把 BPC0930 和 BPC0933 的功能集成到同一芯片中来，对用户使用更加方便。

当使用 BPC0935 时,主机模块上的 SW1-4 插针短路时具有联网型芯片 BPC0933 的全部功能；当 SW11-4 开路时，除了“手动响铃”方式，具备 BPC0930 其他所有功能。

BPC0930 和 BPC0933 请参见相应的说明书。

楼宇对讲联网系统

直按式门口主机专用芯片 BPC0933 说明书

一、 简介

BPC0933 配套本公司 TBP11ZV3M 对讲主机模块专用芯片，专用于联网系统。BPC0933 具有三种编码方式，不再具备其他可设置功能，也不能用于非联网系统。

二、 使用说明

1、和模块配套使用见图 2.1，其中插针 SW1 的定义和非联网系统不同，SW-1，SW-2 定义编码方式序号。JP1 连接呼叫按钮，其中 804 作为呼叫管理中心使用。

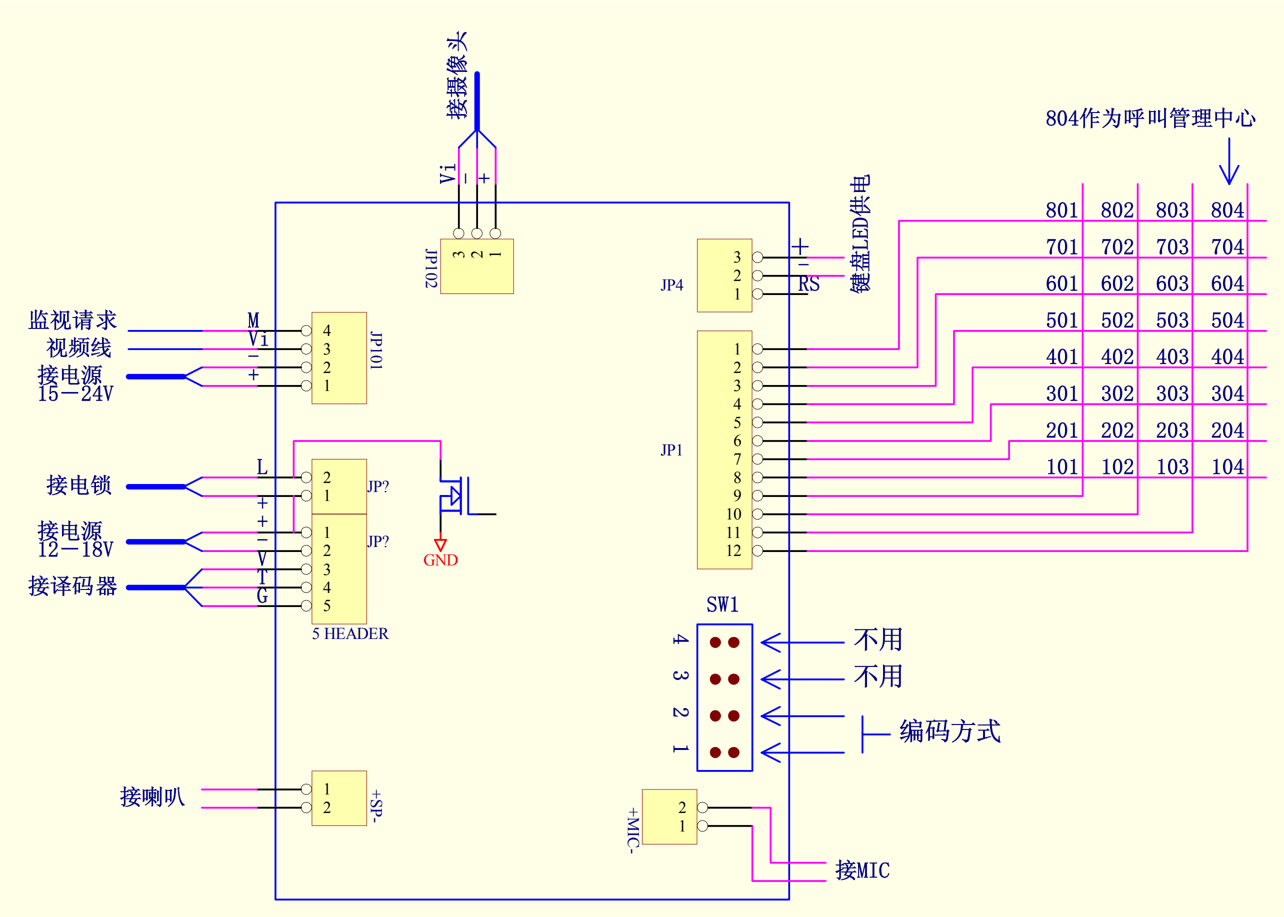

图 2.1 TBP11ZV3M 主机模块和 BPC0933 配套使用端子定义图

2、编码方法

图 2.2 为楼层控制器元件分布图。JP6 为 8421 码编码插针，JP1-JP4 为分机接入插座。分机的地址取决于 JP6 的编码和分机接入的插座号。

编码方式目前有三种，主机模块上

SW1 全部开路，编码方式为 0；（每层四户，每层一个楼层控制器）

SW1-1 短路，其他开路，编码方式为 1；（每层二户，即二层共用一个楼层控制器）

SW2-2 短路，其他开路，编码方式为 2；（垂直布线，八户共用二个楼层控制器）

每种编码方式中房号按钮和分机地址的对应关系分别见表 2.1、表 2.2、表 2.3。

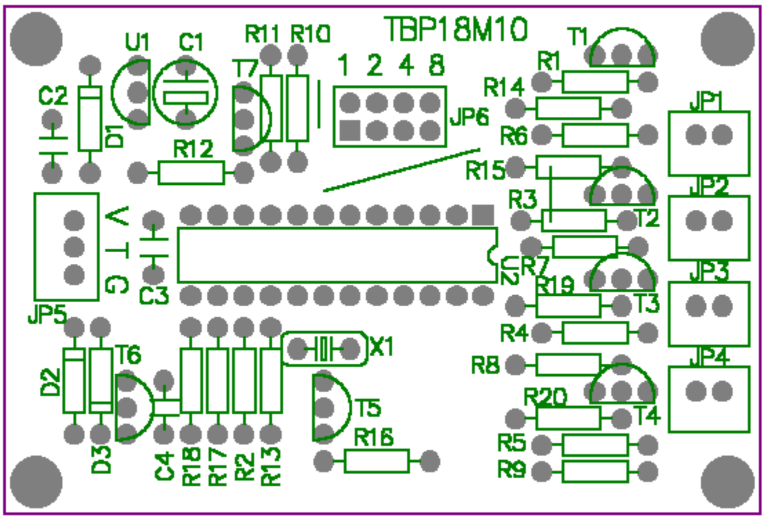

图 **2.2** 楼层控制器元件分布图

表 **2.1** 编码方式 **0** 的房号和分机地址对照表

（每层四户，每层一个楼层控制器）

楼层控制器地址	分机接入插座 JP1	分机接入插座 JP2	分机接入插座 JP3	分机接入插座 JP4
01	101	102	103	104
02	201	202	203	204
03	301	302	303	304
04	401	402	403	404
05	501	502	503	504
06	601	602	603	604
07	701	702	703	704
08	801	802	803	呼叫管理中心

表 **2.2** 编码方式 **1** 的房号和分机地址对照表

（每层二户，即二层共用一个楼层控制器）

楼层控制器地址	分机接入插座 JP1	分机接入插座 JP2	分机接入插座 JP3	分机接入插座 JP4
01	101	102	201	202
02	301	302	401	402
03	501	502	601	602
04	701	702	801	802
05	103	104	203	204
06	303	304	403	404
07	503	504	603	604
08	703	704	803	呼叫管理中心

表 **2.3** 编码方式 **2** 的房号和分机地址对照表

（垂直布线，八户共用二个楼层控制器）

楼层控制器地址	分机接入插座 JP1	分机接入插座 JP2	分机接入插座 JP3	分机接入插座 JP4
01	101	201	301	401
02	501	601	701	801
03	102	202	302	402
04	502	602	702	802
05	103	203	303	403
06	503	603	703	803
07	104	204	304	404
08	504	604	704	呼叫管理中心

二线制楼宇对讲系统直按式门口主机

专用芯片 BPC0930、BPC0931 说明书

BPC0930、BPC0931 配套我公司设计开发的 TBP11ZV3M 二线制楼宇对讲主机模块使用。有关 TBP11ZV3M 请参考相应的说明书。

一、外围接线图：

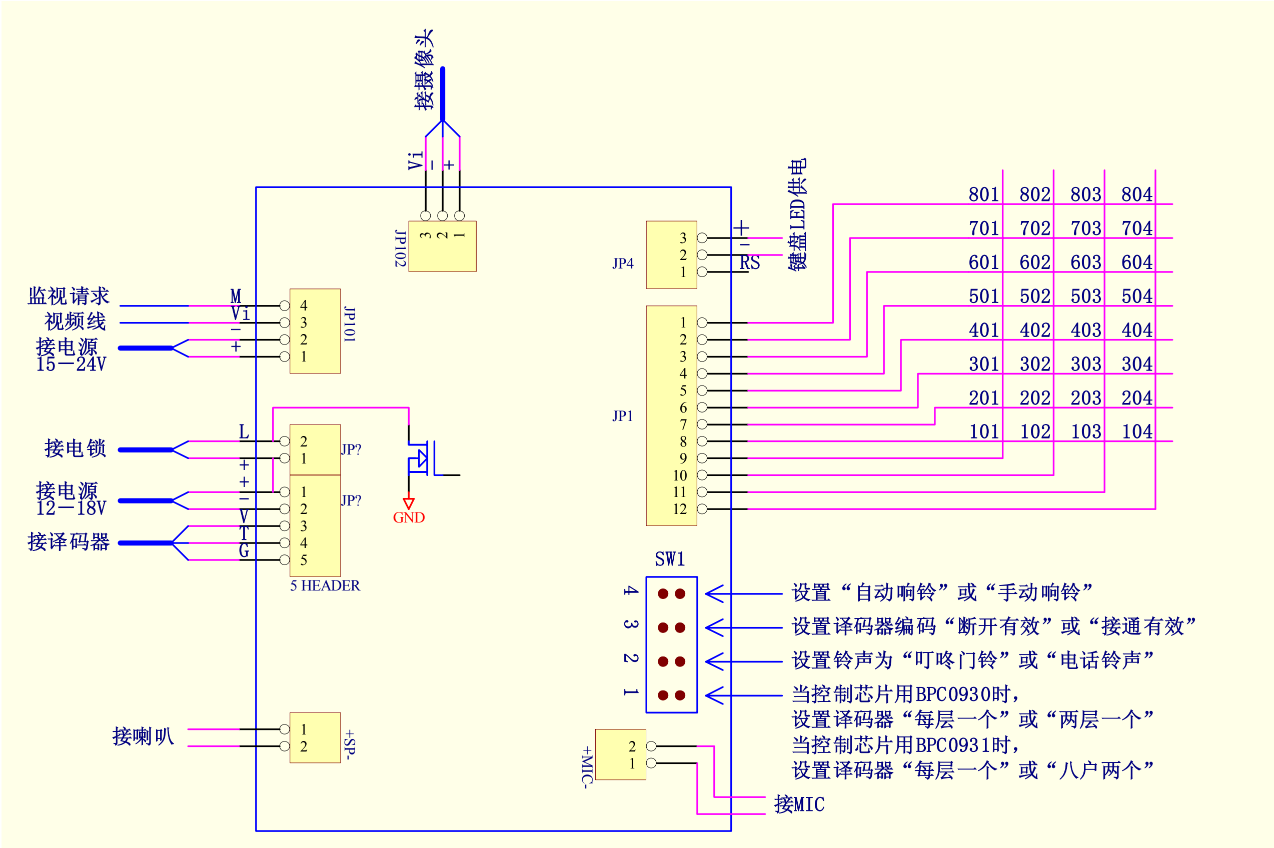

图三、外围接线图

二、使用 BPC0930 控制芯片：

使用 BPC0930 时 SW1 设置功能如下：

SW1 设置	SW1-1（楼层译码器用法）	SW1-2（铃声设置）	SW1-3（楼层译码器地址线）	SW1-4（响铃方式）
开路	每层一个	叮咚门铃声	断开有效	自动响铃（单片机控制）
短路	两层一个	模拟电话铃	接通有效	手动响铃（呼叫钮控制）

功能解释：

楼层译码器“每层一个”：

适用于每层四户，译码器的上端子 01、02、03、04 分别对应房号的后二位 01、02、03、04。如图四，接在端子 01、02、03、04 端子的分机编号分别为 701、702、703、704。

楼层译码器“两层一个”：

楼层译码器两层共用一个，适用于每层两户。采用这种方式可减少楼层译码器的数量，降低成本，但是可能增加布线的复杂度。如图五，端子 01、02 分别对应奇数层房号后二位 01、02，端子 03、04 分别对应偶数层房号后二位 01、02。图五中接在端子 01、02、03、04 端子的分机编号分别为 701、702、801、802。

楼层译码器地址线“接通有效”：

如图四，接在端子 01、02、03、04 端子的分机编号分别为 701、702、703、704。

楼层译码器地址线“断开有效”：

如图五，和图四相比，接通的插针改为断开，断开的插针改为接通。这种编码方法适用于使用跳线代替插针，现场编码时只要剪断某根跳线即可。

响铃方式“自动响铃”

响铃由单片机自动控制，主机按钮按一下呼通分机后，分机将自动响铃几十秒。

响铃方式“手动响铃”

响铃由呼叫按钮控制，主机呼叫按钮按下呼通分机后，按钮按下分机响铃，按钮释放分机响铃停止。

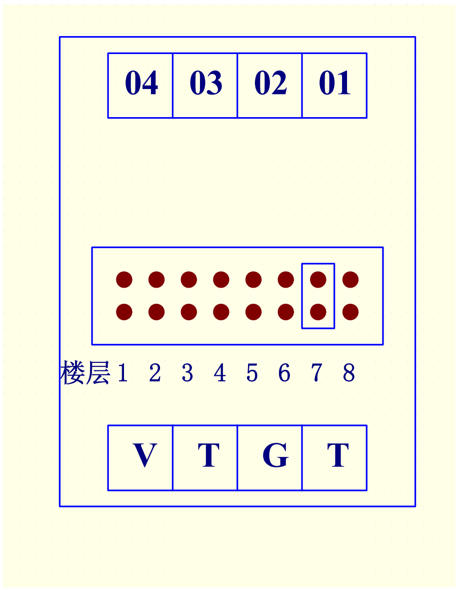

图四、译码器“每层一个”

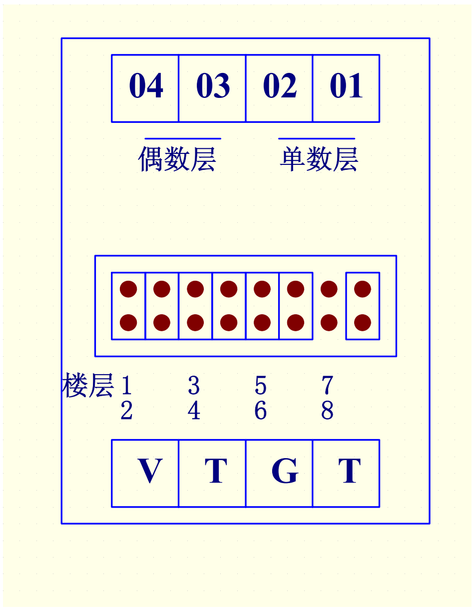

图五、译码器“两层一个”

三、使用 BPC0931 芯片：

当使用 BPC0931 芯片时，BPC0930 中译码器“两层一个”，改为译码器“八户共用二个”，其余功能不变。

“八户共用二个”译码器适用于如图六的布线方式。这种布线方式也能充分利用译码器，可以降低器材成本。

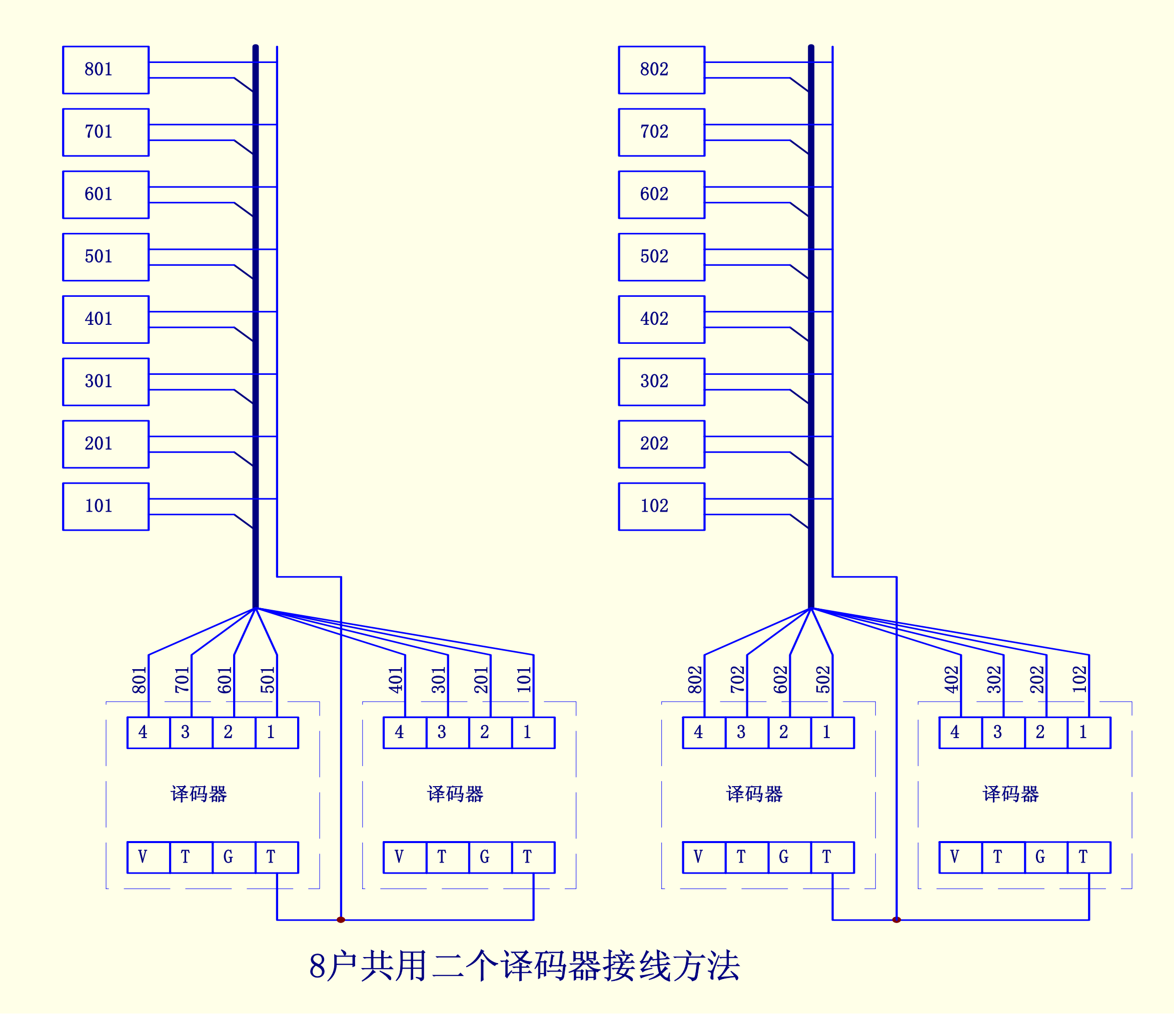

图六、“八户共用二个译码器”接线图

“八户共用二个译码器”编码方法：

如图七。译码器低四位插针从左到右分别控制输出端子所接分机的房号尾数。插针从左到右第五位控制输出端子对应的楼层范围。图中译码器端子 01、02、03、04 分别对应房号 502、602、702、802。

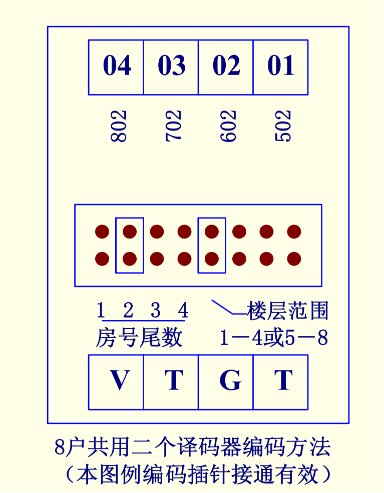

图七、“八户共用二个”编码方法